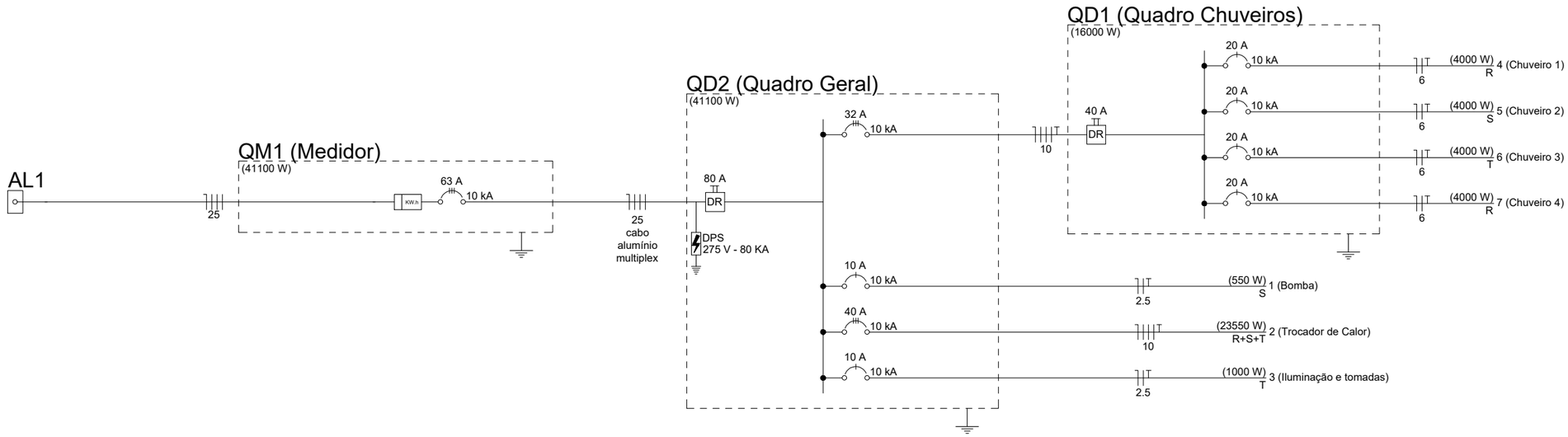

QD2 (Quadro Geral)

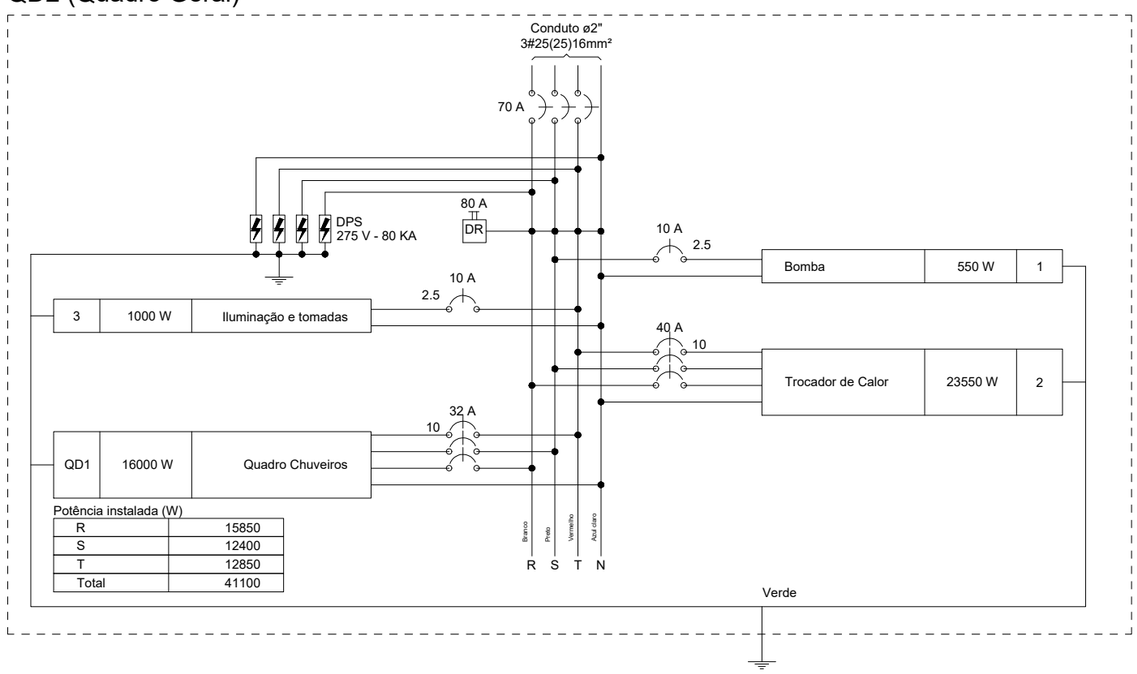

Potência instalada (W)

R	15850
S	12400
T	12850
Total	41100

CAIXA DE AREIA

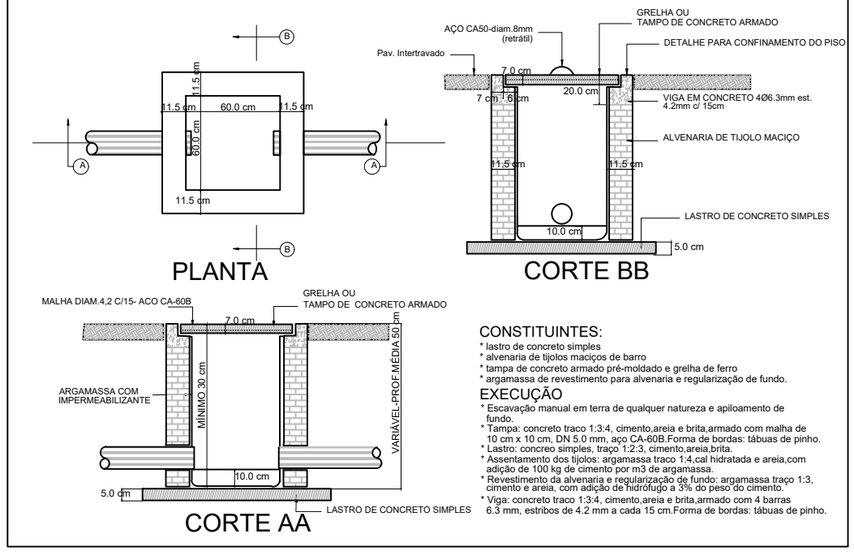

CONSTITUINTES:
* lastro de concreto simples
* alvenaria de tijolos maciços de barro
* tampa de concreto armado pré-moldado e grelha de ferro
* argamassa de revestimento para alvenaria e regularização de fundo.

EXECUÇÃO
* Escavação manual em terra de qualquer natureza e apiloamento de fundo.
* Tampa: concreto traco 1:3:4, cimento,areia e brita,armado com malha de 10 cm x 10 cm, DN 5.0 mm, aço CA-60B.Forma de bordas: tábuas de pinho.
* Lastro: concreo simples, traço 1:2:3, cimento,areia,brita.
* Assentamento dos tijolos: argamassa traco 1:4,cal hidratada e areia,com adição de 100 kg de cimento por m3 de argamassa.
* Revestimento da alvenaria e regularização de fundo: argamassa traço 1:3, cimento e areia, com adição de hidrófugo a 3% do peso do cimento.
* Viga: concreto traco 1:3:4, cimento,areia e brita,armado com 4 barras 6.3 mm, estribos de 4.2 mm a cada 15 cm.Forma de bordas: tábuas de pinho.

PREFEITURA
CAPÃO BONITO DO SUL

OBRA:
PISCINA COM FECHAMENTO

ENDEREÇO DA OBRA:
ESCOLA MUNICIPAL FIRMINO FRIZZO - CAPÃO BONITO DO SUL/RS

PROPRIETÁRIO:
FELIPPE JUNIOR RIETH
PREFEITO MUNICIPAL

RESPONSÁVEL TÉCNICO - PROJETO:
ANDERSON ALVES
ENG. CIVIL - CREA/RS 183.934

DATA: OUTUBRO/2019

ESCALA: SEM ESCALA

ÁREA: 176,96 m²

DESCRIÇÃO PRANCHA: DIAGRAMAS E CAIXAS DE AREIA

PRANCHA: ELE-02